Four Multifonction Pyrolyse - AKZM 776

6/7/2011

Existe en Blanc	AKZM 776 WH
Existe en Noir	AKZM 776 NB
Existe en Inox	AKZM 776 IX
Existe en Miroir	•
Mode de cuisson	
Multifonction Chaleur Pulsée	•
Multifonction Air Pulsé Vari+	Oui
Fonctions du four	
Eclairage	Oui
Préchauffage rapide	Oui
Convection naturelle	Oui
Gril	Oui
Turbogril	Oui
Air pulsé	Oui
Convection forcée	Oui
Décongélation	Oui
Maintien au chaud	Oui
Levage de la pâte	Oui
Pizzas/Pain	Oui
Cuisson Grosses pièces	Oui
Extra-dorage	Oui
Programmateur	
Type de programmateur	Multi Evo
Température réglable	jusqu'à 250°C
Préconisation de température	Oui
Cuisson 6ème Sens***	•
Cuisson assistée	•
Voyant gril enchainé	Oui
Voyant de contrôle de température	Oui
Voyant du degré de température	Oui
Voyant de verrouillage de porte	Oui
Equipement	
Eclairage halogène 40W	Oui
Sécurité enfants	Oui
Porte froide	Oui
Porte sécurité	•
Porte plein verre	Oui
Porte amovible	Oui
Vitres démontables	Oui
Gril basculant	•
Tournebroche	diagonal
Grilles	2
Lechefrite	1
Intégrable sous plan ou en colonne	Oui
Nettoyage	
Pyrolyse	Oui
Pyrolyse express	Oui
Verrouillage automatique de la porte en fonction pyrolyse	Oui
Consommations* (en kWh)	
Classe d'efficacité énergétique**	A
Fonction chauffage classique	0,9
Fonction convection forcée	0,95
Volume de la cavité (en litres)	67
Surface de cuisson (en cm2)	1200
Puissance en Watts	
Puissance totale	3650
Puissance du Gril	2450
Dimensions (HxLxP) en cm	
du produit	59,5x59,5x56,4
cavité du meuble	60x56x55
avec emballage	69x63x65
Poids net/avec emballage (en kg)	43,3/45,3
Alimentation 220-230V/50Hz/16A	Oui

QUELFOUR.COM

AKZM 776 WH EAN: 8003437823565 • 12 NC: 852577629010
AKZM 776 NB EAN: 8003437823558 • 12 NC: 852577629020
AKZM 776 IX EAN: 8003437823541 • 12 NC: 852577629000
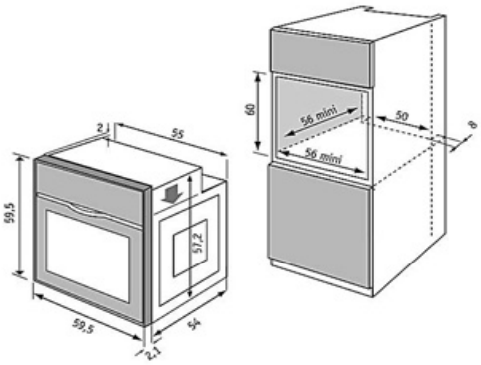
* selon norme EN 50304 - ** de A (économe) à G (peu économe)
*** 6ème Sens